Переносные силовые модули из резины (ПСМ)

Бокс

Брызгозащищенный IP44
Размеры: Ш x В x Г
300 x 456 x 240 мм

С окошком
и DIN-рейкой на 9 мод

черный
Номер для заказа B 68.02
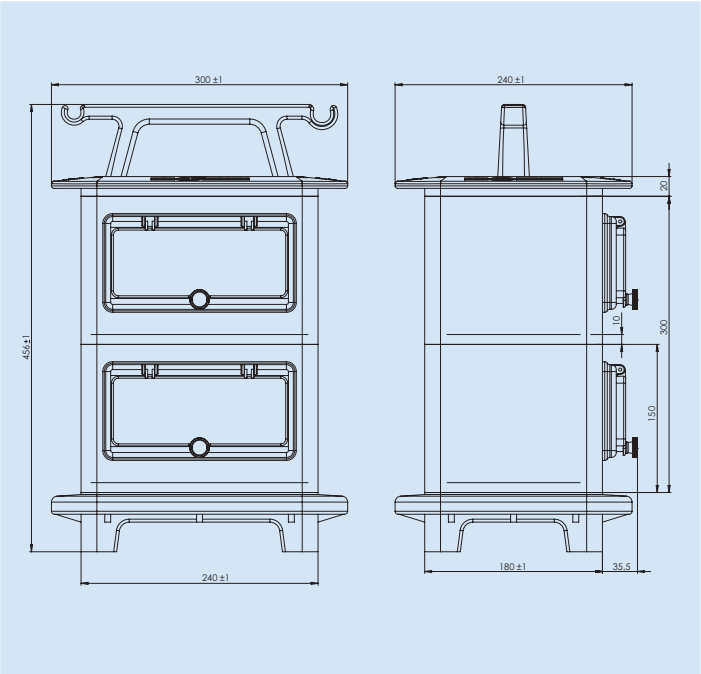
оранжевый
Номер для заказа B 68.12